Проем справа – изображено
Проем слева – зеркальное отражение
(включая развертку этажа шахты и плана машинного помещения)

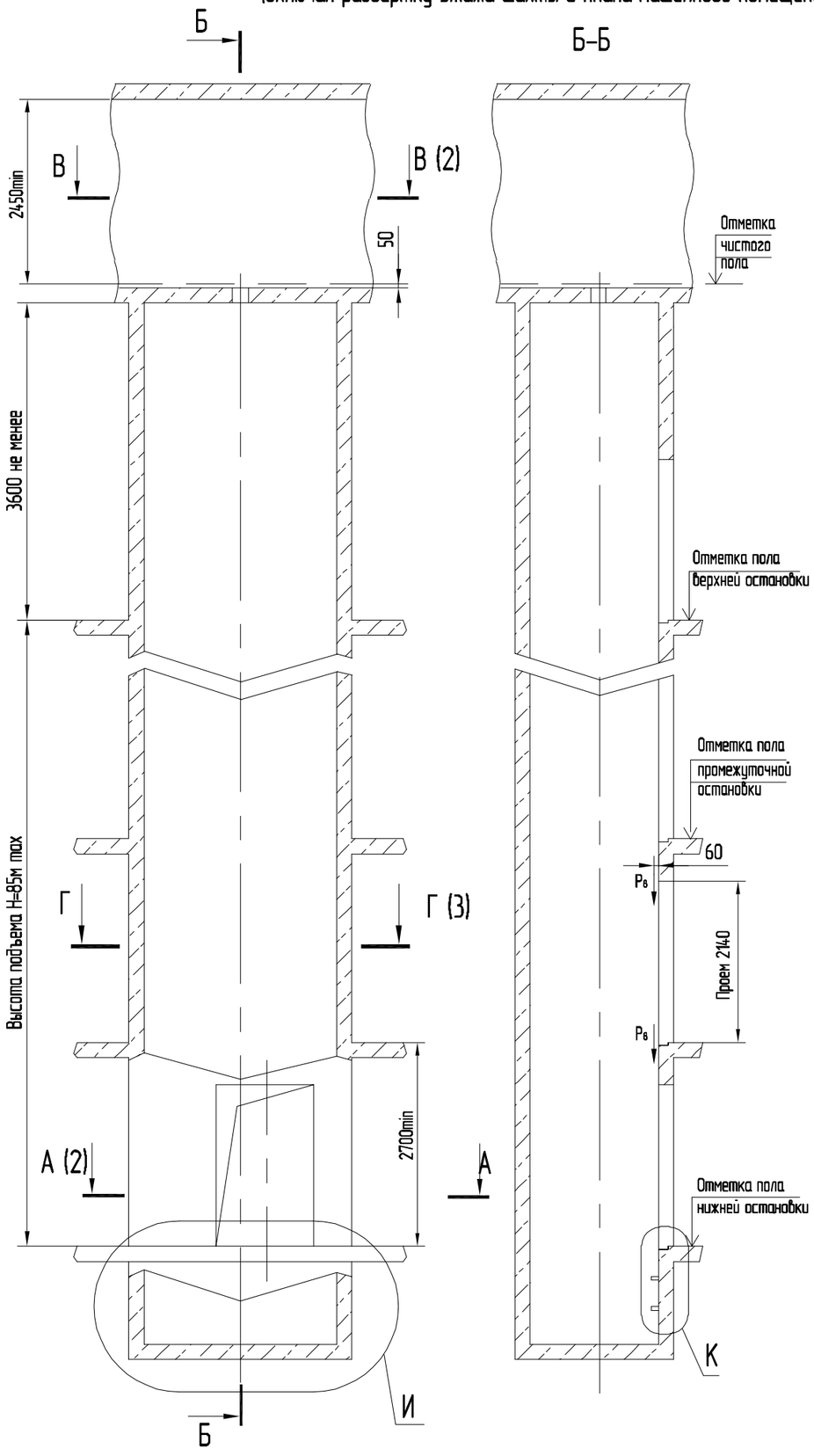

И
Вариант 1
При глубине приямка 1300–1500 мм

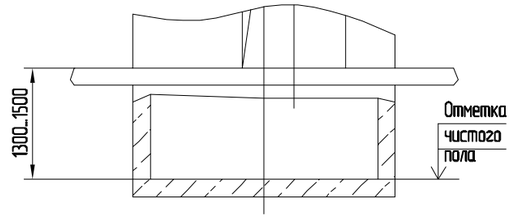

И
Вариант 2
При глубине приямка от 1501 мм и более

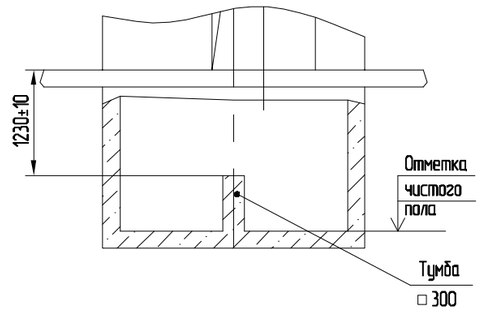

К (1:25)

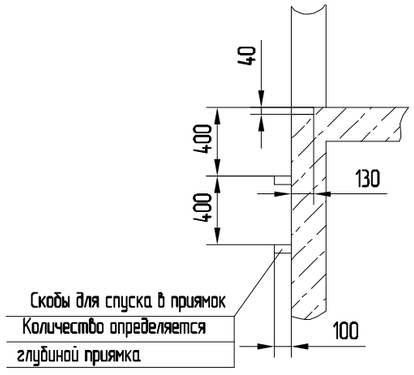

Таблица нагрузок на строительную часть от лифтовой установки

Обознач. нагрузки	Величина нагрузки, Н	Схема действия сил	Примечания
P_1^1	11500	На опоры привода см. В-В (2)	Постоянные нагрузки
P_1^2	8750		
P_1^3	6650		
P_1^4	20000		
P_1^5	7100		
P_1^1	27500 *		Кратковременные нагрузки при посадке кабины на ловители
P_1^2	23800 *		
P_1^3	15900 *		
P_1^4	48100 *		
P_1^5	16700 *		
P_2	4300	P_4 Л; P_2 Л P_3; На детали крепления направляющих	
P_3	1000		
P_4	2000		
P_5	28000	На пяту направляющих на площадь 100х100	Нагрузки действующие разновременно и аварийно
P_6	67900	На буфер кабины на площадь 150х150	
P_7	55600	На буфер противовеса на площадь 100х200	
P_8	800	P_8 P_8 P_8 P_8 P_8 P_8; На детали крепления дверей шахты в плоскости стены	Постоянные нагрузки
P_9	ГОСТ24258-88	см.лист 3	
	*Нагрузки даны для высоты подъема 30 м и более. При высоте менее 30 м нагрузку увеличить на 25%		
P_{10}	Расчетная временная нагрузка на перекрытие под машинным помещением и крышку люка-500 кг/м		

1. Общие указания см. АТ-0.0-0000-02, исходные данные для проектирования электроснабжения см. АТ-0.0-0000-04.

2. На чертеже (лист 3) дана развертка этажа с высотой не более 3000 мм. При высоте этажа более 3000 мм предусмотреть дополнительные закладные детали для крепления направляющих с шагом ""l"" не более 3000 мм, при этом первый шаг закладных деталей каждого этажа должен быть не менее 1500 мм. При установке лифта в районах с сейсмичностью от 7 до 9 баллов шаг закладных деталей должен быть не более 1500 мм.

3. При высоте этажа 3600 мм и более предусмотреть дополнительные отверстия под настилы с учетом того, чтобы расстояние между отверстиями по высоте было бы не менее 1800 мм и не более 3000 мм.

4. На верхнем этаже предусмотреть дополнительные закладные детали для крепления направляющих на расстоянии 3000 мм от отметки пола верхней остановки до низа закладных деталей. Свыше отметки 3000 мм от пола верхней остановки закладные детали не устанавливать. Разбивку отверстий верхнего этажа выполнять согласно пункту 3.

5. * Размеры для лифтов с режимом "ППП".

6. При высоте этажа от 2700 до 2800 мм допускается вместо двух пар закладных деталей для крепления дверей шахты установить одну пару закладных деталей, сохранив привязку 100 мм от отметки пола остановки до верха закладных, увеличив соответственно размер 150 до 300 мм.

7. При установке лифта в районах с сейсмичностью от 7 до 9 баллов заменить две закладные детали размерами 100х140 мм на две закладные детали 140х200мм, расположив их симметрично относительно оси противовеса; размер 900 мм увеличить до 1000 мм.

8. Допускается крепить лифтовое оборудование к стенам шахты анкерными болтами. Анкерные болты в комплект поставки не входят. Диаметр, тип, длина, количество и способ установки анкеров определяется проектной организацией, исходя из условий обеспечения выполнения требований по нагрузкам.

					АС-1.6-0626К-02			
Изм	Лист	N докум.	Подп.	Дата	Лифт пассажирский Q=630кг, V=1.6м/с Кабина 2100х1100х2130	Лит.	Масса	Масштаб 1:50
Разраб.		Краснова				Лист 1	Листов 8	
Пров.		Варавин						
Т. контр.								
Э. метр.					Противовес сзади включая режим ППП	ООО "ПО НЛМ"		
Н. контр.		Ванеев						
Утв.		Гончаров						

Перв. примен. | Справ. N | Подп. и дата | Инв.N дубл. | Взам. инв. N | Подп. и дата | Инв.N подл.

В-В (1:20)(1)

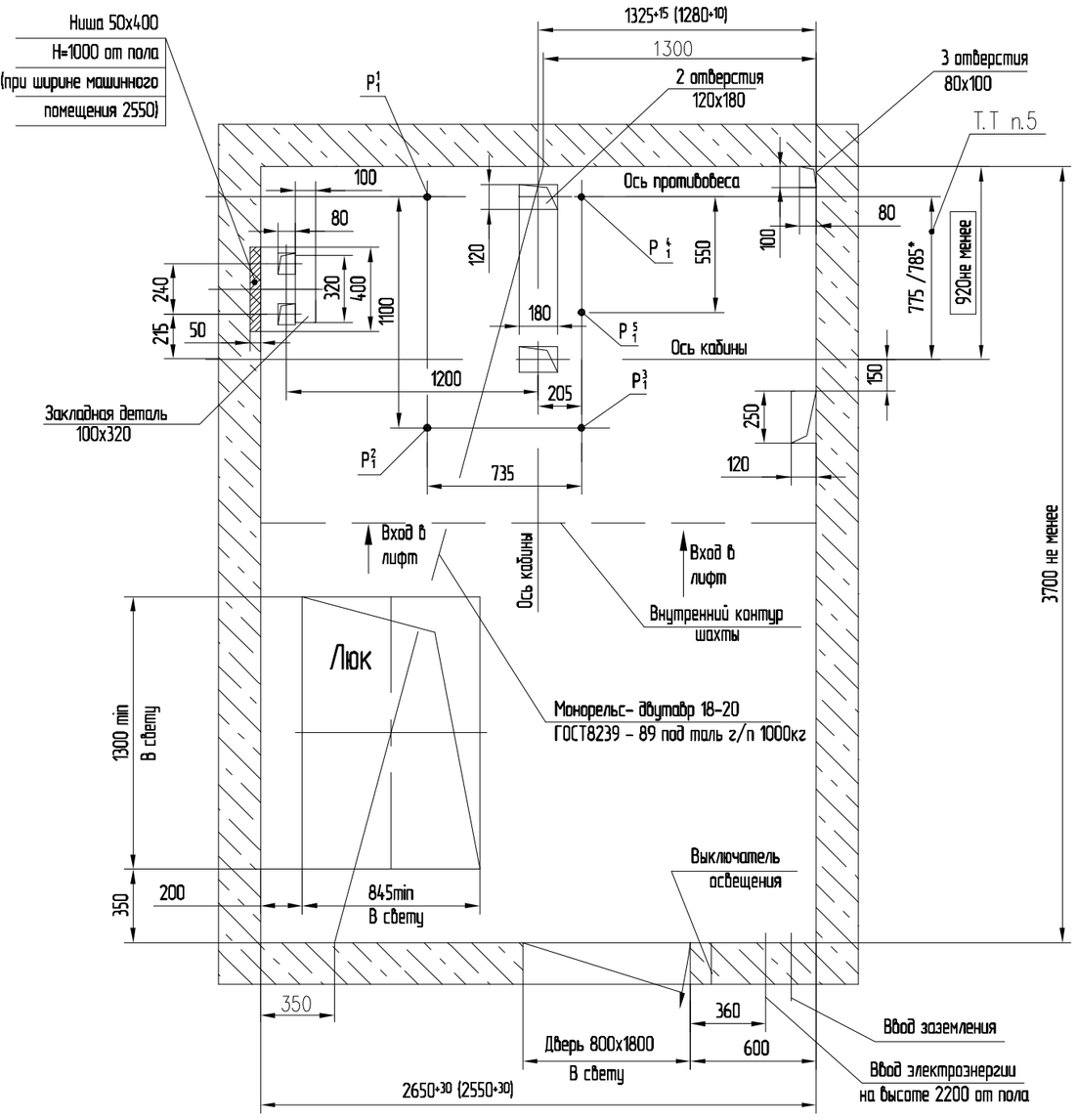

А-А (1:20) (1)

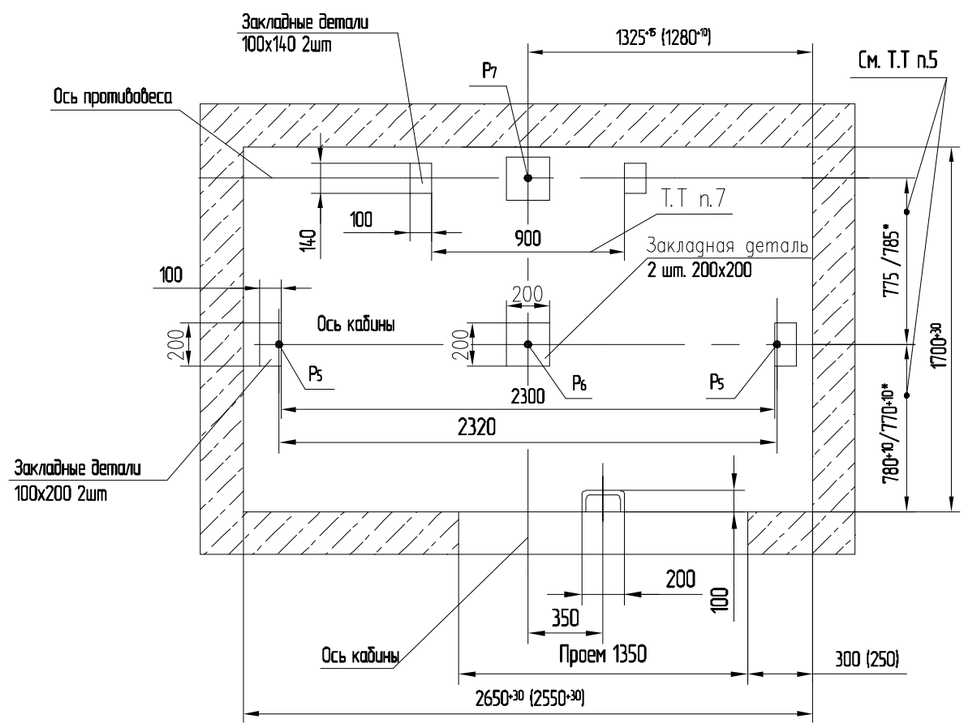

Изм	Лист	N докум.	Подп.	Дата	АС-1.6-0626К-02	Лист 2

Перв. примен. | Справ. N | Подп. и дата | Инв. N дубл. | Взам. инв. N | Подп. и дата | Инв. N подл.

Развертка типового этажа шахты при поставке лифта с обрамлениями

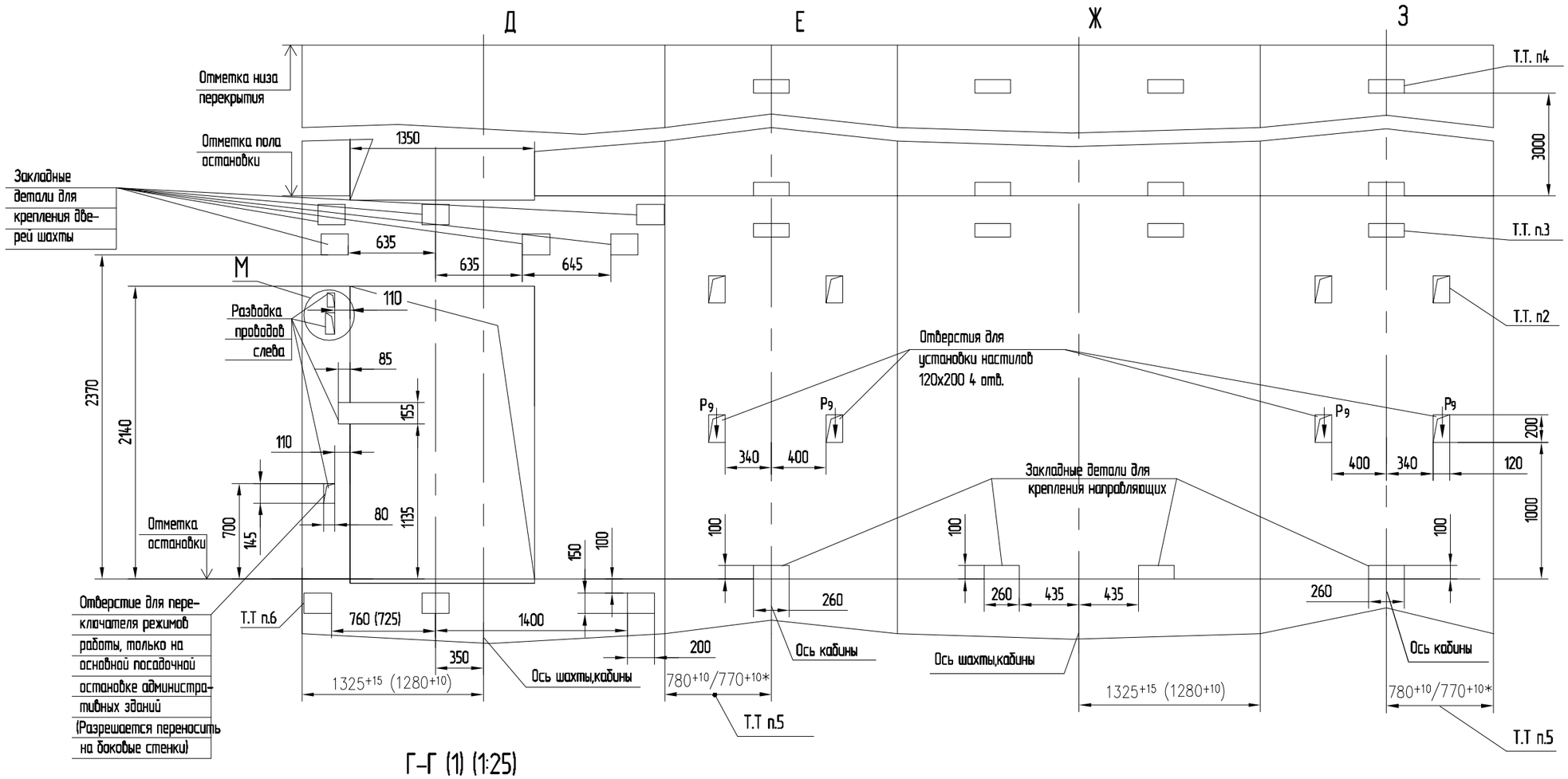

Г-Г (1) (1:25)

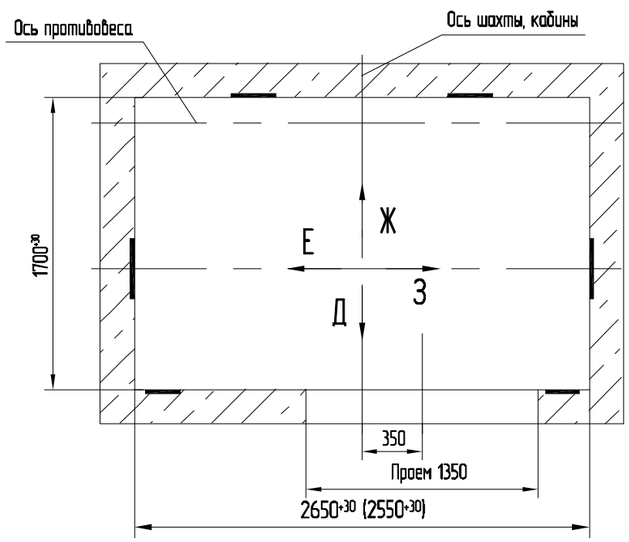

М (1:10)

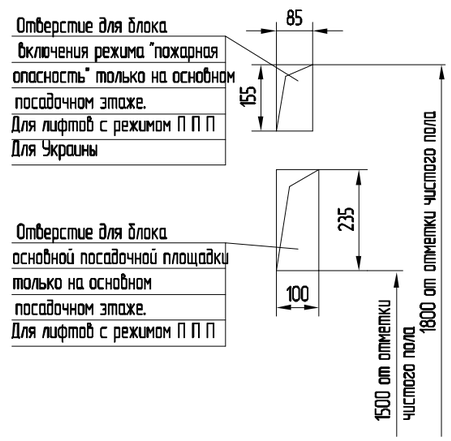

Изм	Лист	N°докум.	Подп.	Дата	АС-1.6-0626К-02	Лист 3

Перв. примен. | Справ. N° | Подп. и дата | Инв.N дубл. | Взам. инв. N° | Подп. и дата | Инв.N подл.