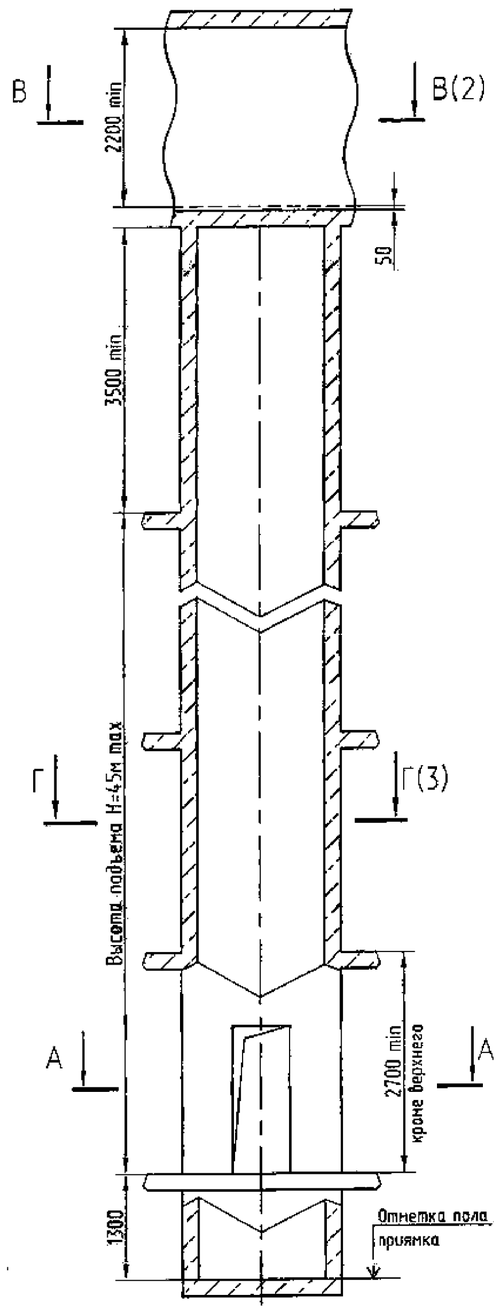

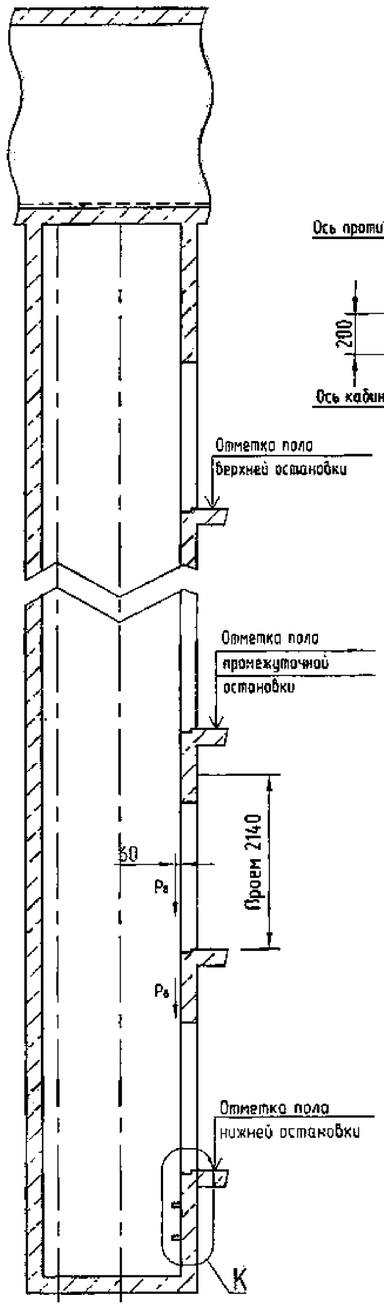

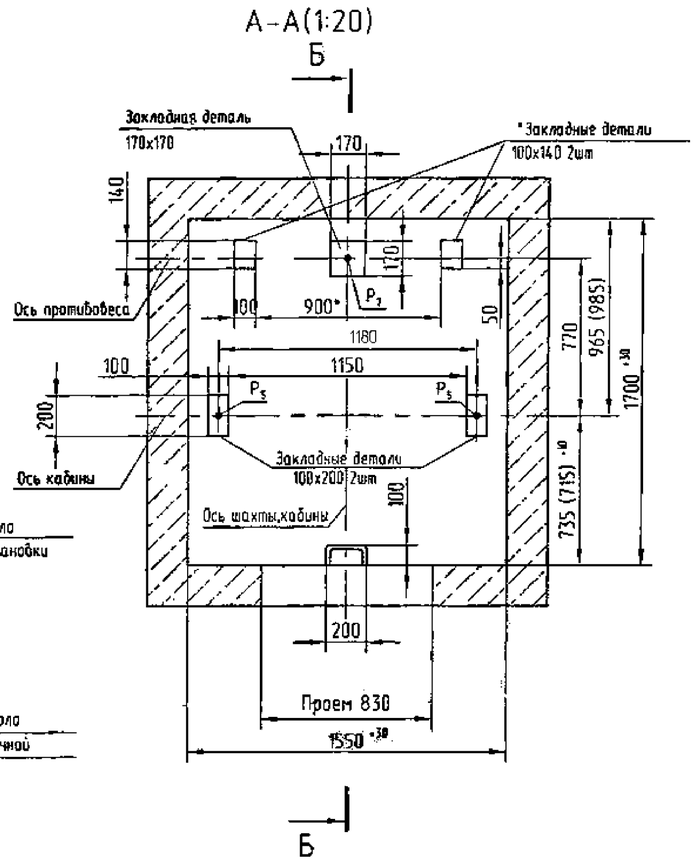

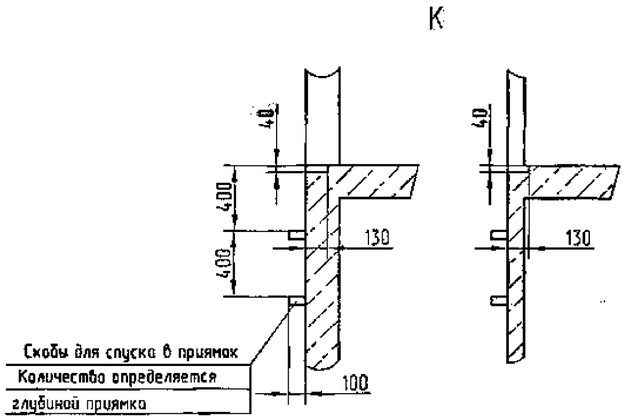

Таблица нагрузок на строительную часть от лифтовой установки			
Обозн. нагр.	Велич. нагр. Н	Схема действия сил	Примечание
P_1^1	3600	На опоры привода	Постоянные нагрузки
P_1^2	4400		
P_1^3	8500		
P_1^4	6900		
P_1^1	5800*		Кратковременные нагрузки при посадке кабины на ловители
P_1^2	7000*		
P_1^3	14800*		
P_1^4	11900*		
P_2	2000	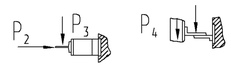 На детали крепления направляющих	
P_3	1200		
P_4	2000		
P_5	17700	На пяту направляющих на площадь 75x170	Нагрузки действующие разновременно и аварийно
P_7	18600	На буфер противовеса на площадь 140x140	
P_8	800	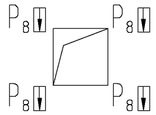 На детали крепления дверей шахты в плоскости стены	Постоянные нагрузки
P_9	ГОСТ 24258-80	Нагрузки на опорные площадки настилов в плоскости стены	
Расчетная временная нагрузка на перекрытие под машинным помещением и крышу люка-5000 Н/м2			
*Максимальные нагрузки, возникающие разновременно при различных аварийных режимах работы лифта			

1. Общие указания см. АТ-0.0-0000-02.
2. На чертеже (лист 3) дана развертка этажа с высотой не более 3000 мм. При высоте этажа более 3000 мм предусмотреть дополнительные закладные детали для крепления направляющих с шагом "l" не более 3000 мм, при этом первый шаг закладных деталей каждого этажа должен быть не менее 1500 мм. При установке лифта в районах с сейсмичностью 7...9 баллов шаг закладных деталей должен быть не более 1500 мм.
3. При высоте этажа 3600 мм и более предусмотреть дополнительные отверстия под настилы с учетом того, чтобы расстояние между отверстиями по высоте было бы не менее 1800 мм и не более 3000 мм.
4. На верхнем этаже предусмотреть дополнительные закладные детали для крепления направляющих на расстоянии 500 мм от низа перекрытия шахты до низа закладных деталей. Разбивку остальных деталей и отверстий верхнего этажа выполнять согласно пунктам 2,3.
5. При высоте этажа от 2700 до 2800 мм допускается вместо двух пар закладных деталей для крепления дверей шахты установить одну пару закладных деталей, сохранив привязку 100 мм от отметки пола остановки до верха закладных, увеличив соответственно размер 150 мм до 330 мм.
6. *При установке лифта в районах с сейсмичностью 7...9 баллов заменить две закладные детали размерами 100x140 на две закладные детали 100x200 мм, расположив их симметрично относительно оси противовеса . Размер 900 мм увеличить до 1000 мм.

Изм.	Лист	№ докум.	Подп.	Дата	АТ-7.03-001А			
Разраб.		Николаичев		07.12	Лифт пассажирский Q=400 кг, V=0,63 м/с. Кабина 920(980)x1020(1080)x2100. Дверь 650(700)x2000.	Лит.	Масса	Масштаб 1:40
Пров.		Шошин С.Б.		07.12		Лист 1	Листов 3	
Т.контр.								
Н.контр.		Ванеев П.В.		07.12	Противовес сзади	NLM		
Утв.		Астахов И.В.		07.12				

Перв. примен. | Справ. № | Подп. и дата | Инв. № дубл. | Взам. инв. № | Подп. и дата | Инв. № подл.

Копировал | Формат А2

В-В(1:20)(1)Рис1 разводка проводов по шахте слева

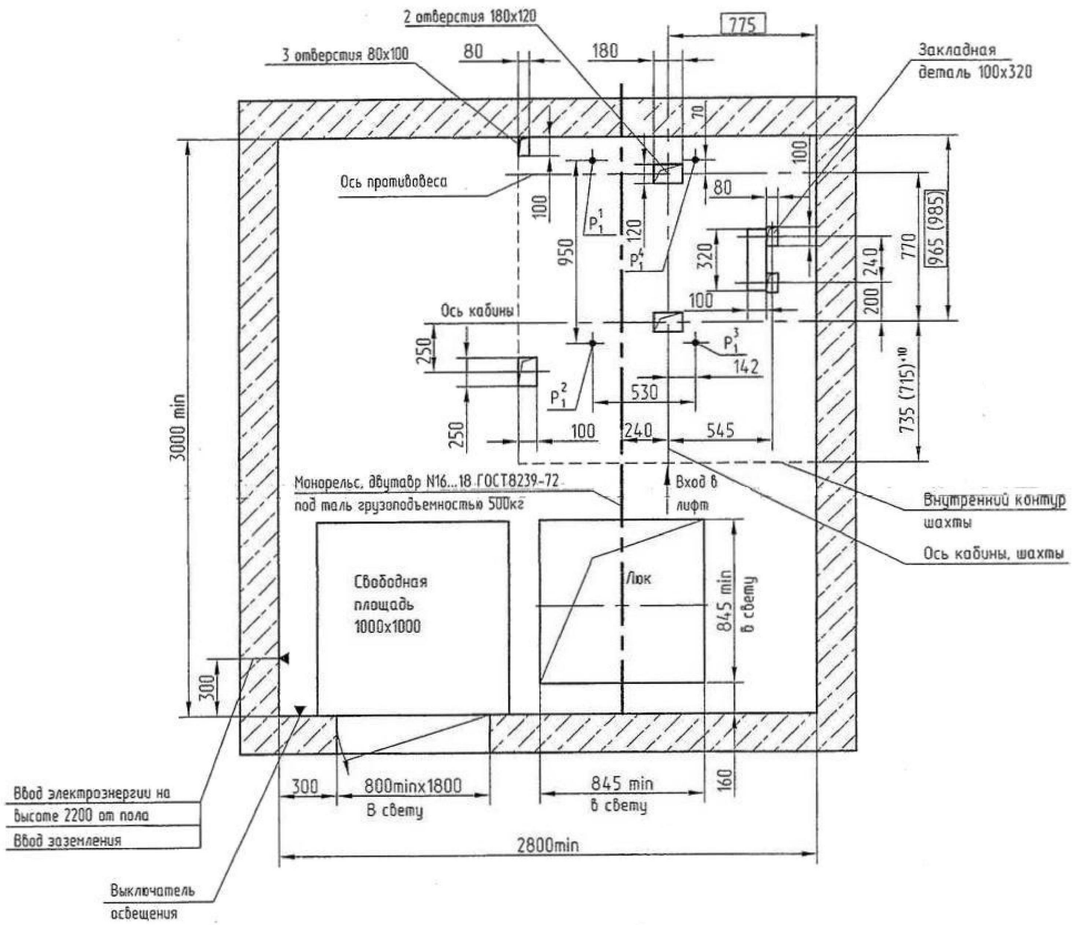

В-В(1:20)(1)Рис1 разводка проводов по шахте справа
остальное см. рис1

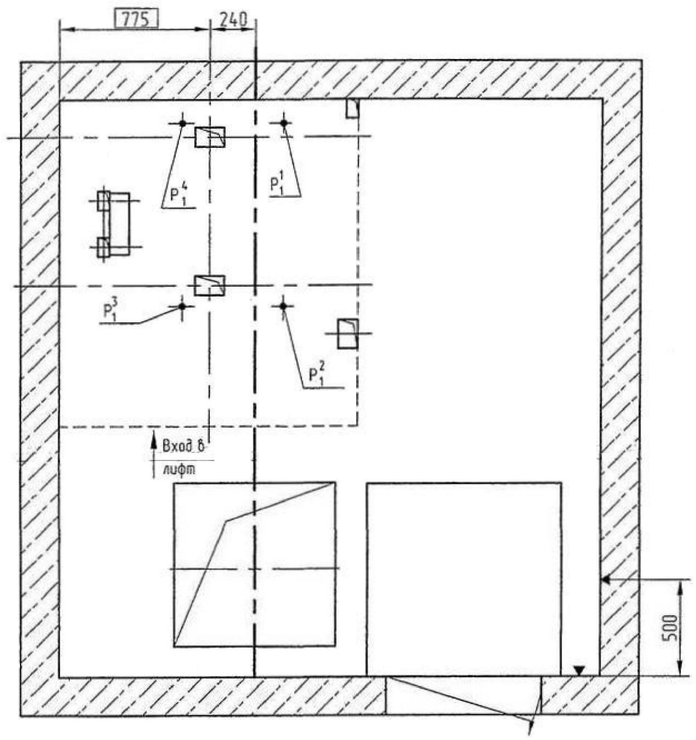

Изм.	Лист	№ докум.	Подп.	Дата	АТ-7.03-001А	Лист 2

Копировал Формат А2

Подп. и дата | Инв. № дубл. | Взам. инв. № | Подп. и дата | Инв. № подл.

Развертка типового этажа шахты

Дверь шахты с обрамлениями

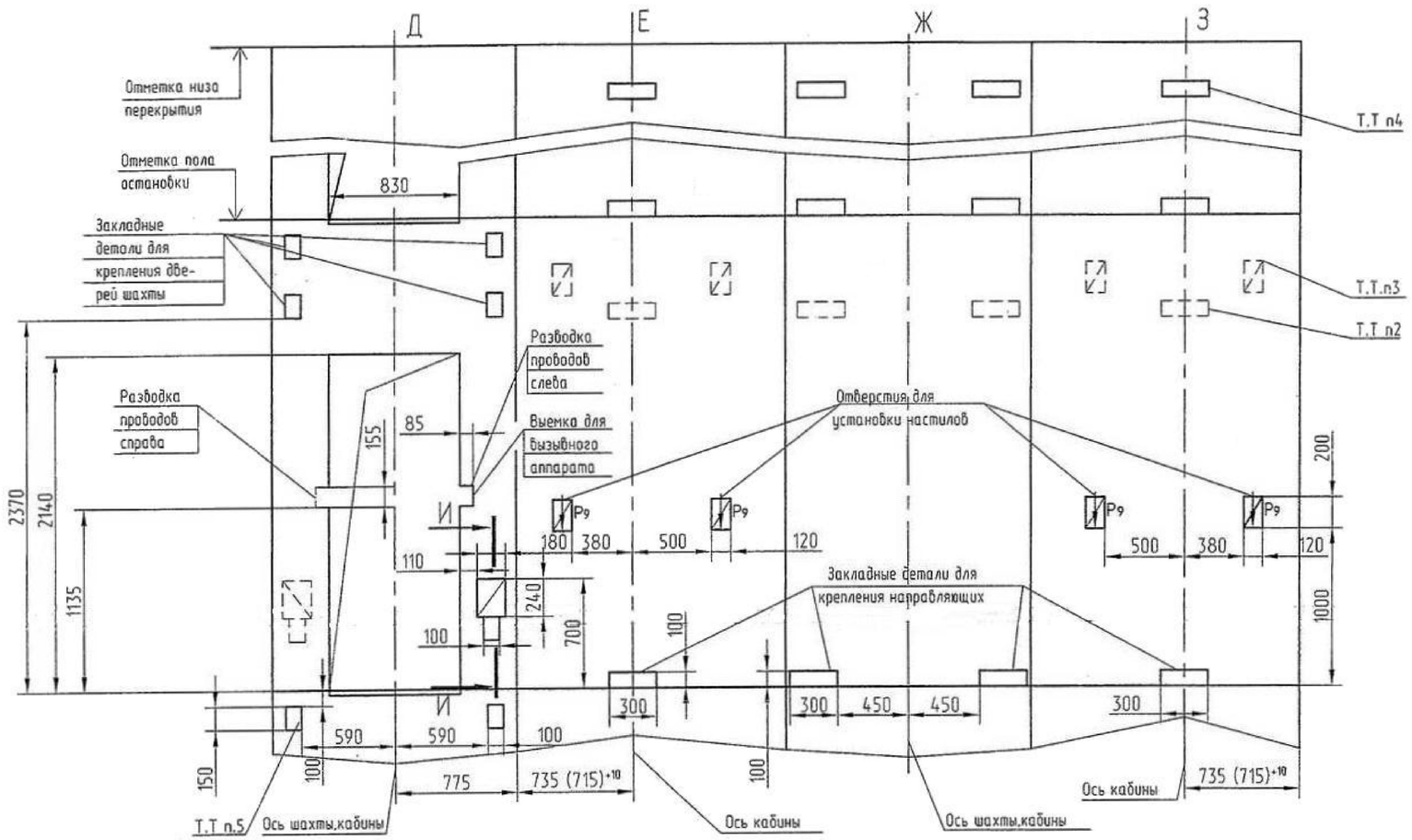

Г-Г(1:25)(1)

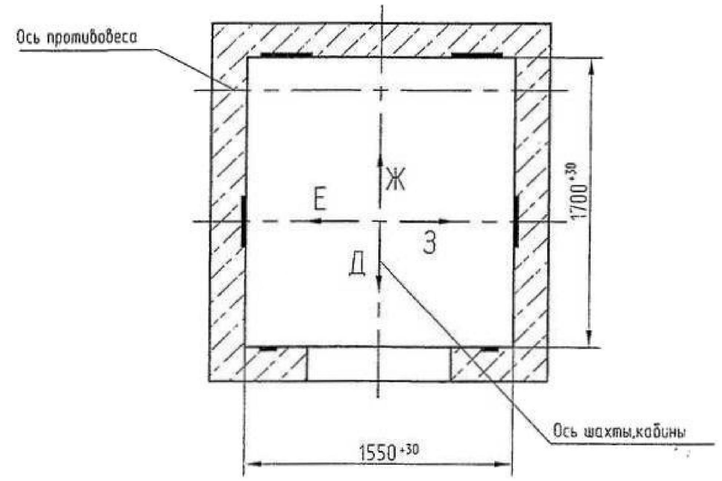

И-И(1:5)

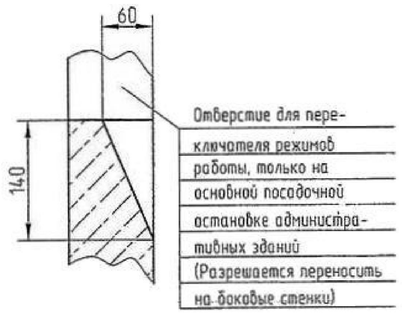

Изм.	Лист	№ докум.	Подп.	Дата	АТ-7.03-001А	Лист 3

Копировал Формат А2

Подп. и дата | Инв. № дубл. | Взам. инв. № | Подп. и дата | Инв. № подл.